三菱電機Q系列PLC QX70H DC高速入力模組(NPN)規格

規格 \ 型號			DC高速入力模組(NPN)					
			QX70H					外觀
入力點數			16點					
絕緣方法			光耦合二極體					
額定入力電壓			5VDC (+20/-15%,漣波率5%以內)					
額定入力電流			約6mA					
ON電壓/ON電流			3.5VDC 或以上/3mA 或以上					
OFF電壓/OFF電流			1VDC 或以下/1mA 或以下					
入力阻抗			約470Ω					
反應時間	SW1(雜訊濾波器)			ON				
	設定值		無效	0.1	0.2	0.4	0.6	1
	OFF→ON	通常	0ms	0.04ms	0.10ms	0.25ms	0.50ms	0.95ms
		最大	-	0.05ms	0.15ms	0.30ms	0.60ms	1.00ms
	ON→OFF	通常	0ms	0.04ms	0.10ms	0.25ms	0.50ms	0.95ms
		最大	-	0.05ms	0.15ms	0.30ms	0.60ms	1.00ms
功能設定	SW2		OFF:中斷,ON:高速入力					
耐電壓			560VAC rms/3 次 (高度 2000m (6557.38ft.))					
絕緣阻抗			10MΩ或以上					
抗雜訊能力			模擬500Vp-p 雜訊電壓,頻寬 1μs/25~60Hz時					
			首次暫態雜訊IEC61000-4-4: 1kV					
保護等級			IP2X					
共用端點			8點/COM(TB9,TB18)					
佔有I/O點數			16點(I/O assignment:input 或 interrupt,16點)					
中斷處理條件			在GX Developer或 GX Works2軟體內的Switch參數設定					
動作中指示			ON指示(LED)					
外部配線			18點配線端子台(M3x 6 螺絲)					
適用線徑			0.3~0.75mm²					
適用壓接端子			R1.25-3					
DC 5V消耗電流			80mA (全部入力都 ON時)					
重量			0.16kg					

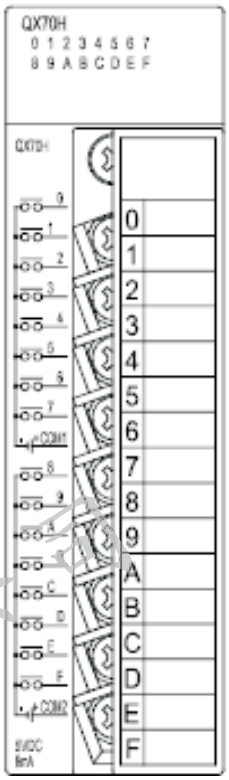

外部配線	端子編號	信號名稱
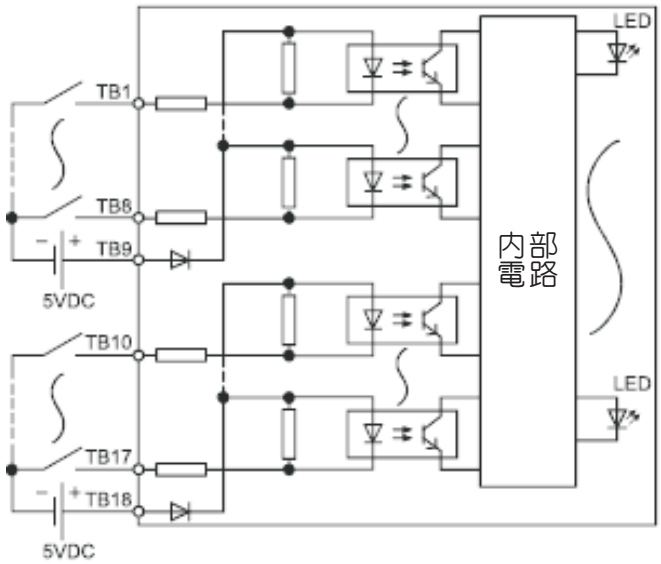	TB1	X00
	TB2	X01
	TB3	X02
	TB4	X03
	TB5	X04
	TB6	X05
	TB7	X06
	TB8	X07
	TB9	COM1
	TB10	X08
	TB11	X09
	TB12	X0A
	TB13	X0B
	TB14	X0C
	TB15	X0D
	TB16	X0E
	TB17	X0F
	TB18	COM2

能麒企業股份有限公司