株式会社エム・システム技研

リモートI／O *R7* シリーズ		
取扱説明書	CC-Link 用、Ver.1.10 対応 リモコンリレー制御用 4 点出力ユニット	形 式 R7C－RR4

ご使用いただく前に

このたびは、エム・システム技研の製品をお買い上げいただき誠にありがとうございます。本器をご使用いただく前に、下記事項をご確認下さい。

■梱包内容を確認して下さい

・リモコンリレー制御用 4 点出力ユニット.....1 台

■形式を確認して下さい

お手元の製品がご注文された形式かどうか、スペック表示で形式と仕様を確認して下さい。

■取扱説明書の記載内容について

本取扱説明書は本器の取扱い方法、外部結線および簡単な保守方法について記載したものです。

ご注意事項

●取扱いについて

・本体の取外または取付を行う場合は、危険防止のため必ず、電源および入力信号を遮断して下さい。
・本器のスイッチ類は、通電時に操作しないで下さい。スイッチによる設定変更は、電源が遮断された状態で行って下さい。

●設置について

・屋内でご使用下さい。
・塵埃、金属粉などの多いところでは、防塵設計のきょう体に収納し、放熱対策を施して下さい。
・振動、衝撃は故障の原因となることがあるため極力避けて下さい。
・周囲温度が -10 ～ +55℃を超えるような場所、周囲湿度が 30 ～ 90 % RH を超えるような場所や結露するような場所でのご使用は、寿命・動作に影響しますので避けて下さい。

●配線について

・配線（電源線、入力信号線、出力信号線）は、ノイズ発生源（リレー駆動線、高周波ラインなど）の近くに設置しないで下さい。
・ノイズが重畳している配線と共に結束したり、同一ダクト内に収納することは避けて下さい。

●その他

・本器は電源投入と同時に動作しますが、すべての性能を満足するには 10 分の通電が必要です。

各部の名称

■前面図

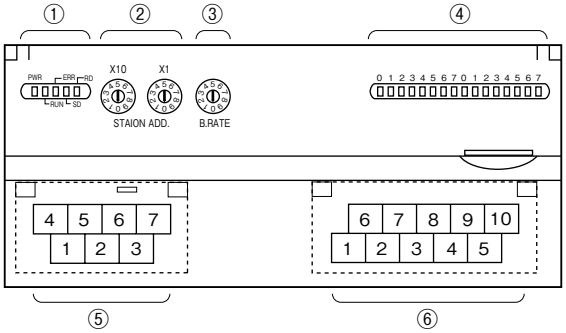

■左側面図

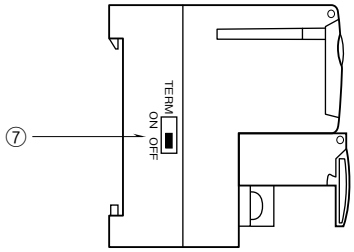

①状態表示LED※1
②局番設定用ロータリスイッチ
③伝送速度設定用ロータリスイッチ
④表示LED
⑤CC-Link、供給電源端子台
⑥出力用端子台
⑦終端抵抗設定用スイッチ

※1、状態表示LEDの詳細は“表示”項目をご参照下さい。

■状態表示 LED

状態表示 LED	表示色	動　作
PWR	赤色	内部 5 V 正常時点灯
RUN	赤色	リフレッシュデータの正常通信時点灯
ERR	赤色	受信データが異常時点灯
SD	赤色	データ送信時点灯
RD	赤色	データ受信時点灯

■局番設定

リモートＩ／Ｏターミナルでは、局番（10 進数）の 10 の桁を左のロータリスイッチで、1 の桁を右のロータリスイッチで設定します。（1 ～ 64）

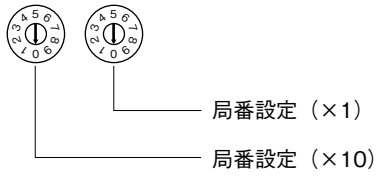

■伝送速度設定

リモートＩ／Ｏターミナルでは、伝送速度を１桁のロータリースイッチで設定します。

0：156kbps
1：625kbps
2：2.5Mbps
3：5Mbps
4：10Mbps

伝送速度の設定

■表示 LED

フィードバック入力、出力設定ビットの状態を LED で表示します。

ON：点灯
OFF：消灯

■供給電源と CC-Link の配線

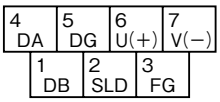

① DB　白
② SLD　シールド
③ FG　FG
④ DA　青
⑤ DG　黄
⑥ U(＋)　供給電源(＋)
⑦ V(－)　供給電源(－)

■出力端子配列

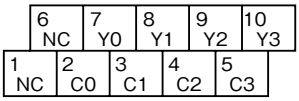

端子番号	信号名	機　能	端子番号	信号名	機　能
1	NC	未使用	6	NC	未使用
2	C0	コモン 0	7	Y0	出力 0
3	C1	コモン 1	8	Y1	出力 1
4	C2	コモン 2	9	Y2	出力 2
5	C3	コモン 3	10	Y3	出力 3

■終端抵抗設定

終端抵抗を有効にする場合にはスイッチを ON、無効にする場合には OFF に設定して下さい。
(出荷時設定　OFF)

表　示

■状態表示 LED

PWR	RUN	ERR	SD	RD	動　作
○	○	◎	◎	○	正常交信しているが、ノイズで CRC エラーが時々生じている
○	○	◎	◎	○	正常交信しているが、伝送速度・局番設定スイッチが故障 “ERR LED”は約 0.5 s 周期で点滅
○	○	◎	◎	●	－
○	○	◎	●	○	受信データが CRC エラーとなり、応答できない
○	○	◎	●	●	－
○	○	●	◎	○	正常交信
○	○	●	◎	●	－
○	○	●	●	○	自局宛データを受信しない
○	○	●	●	●	－
○	●	◎	◎	○	ポーリング応答はしているが、リフレッシュ受信が CRC エラー
○	●	◎	◎	●	－
○	●	◎	●	○	自局宛データが CRC エラー
○	●	◎	●	●	－
○	●	●	◎	○	リンク起動されていない
○	●	●	◎	●	－
○	●	●	●	○	自局宛データがないか、ノイズにより自局宛を受信不可 (マスタから送信されてくるデータ量不足)
○	●	●	●	●	断線などでデータが受信できない
○	●	○	●	●／○	伝送速度、局番設定不正
●	●	●	●	●	電源断、電源故障

●消灯　○点灯　◎点滅

注）動作の“－”は通常は発生しません。(LED の故障などが考えられます。)

データ配置

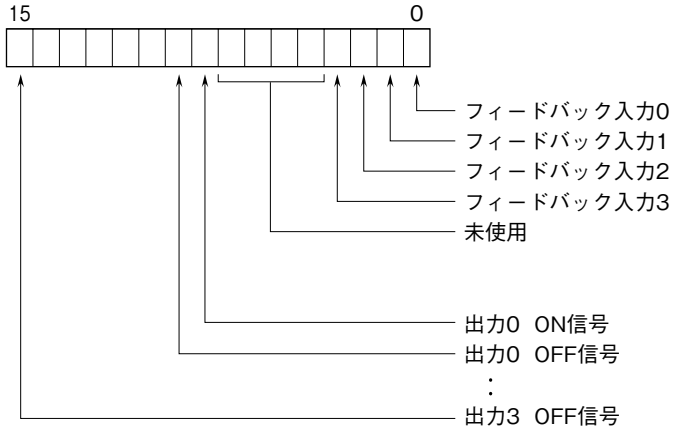

0：OFF　1：ON

出力設定

各出力を２ビットで設定します。
出力設定は下表のようになります。

出　力	ビット	設　定	動　作
出力０	８，９	０，０	動作しない
		１，０	出力０　ON
		０，１	出力０　OFF
		１，１	不可
出力１	10，11	０，０	動作しない
		１，０	出力１　ON
		０，１	出力１　OFF
		１，１	不可
出力２	12，13	０，０	動作しない
		１，０	出力２　ON
		０，１	出力２　OFF
		１，１	不可
出力３	14，15	０，０	動作しない
		１，０	出力３　ON
		０，１	出力３　OFF
		１，１	不可

２ビットを同時に１に設定しないで下さい。
２ビットを同時に１に設定すると、正常に動作しません。
ON 信号を再度出力する場合は、一度（０，０）に設定後、
再度 ON（１，０）を設定して下さい。
必要な回数だけ繰り返して下さい。

接　続

各端子の接続は下図を参考にして行って下さい。

外形寸法図（単位：mm）

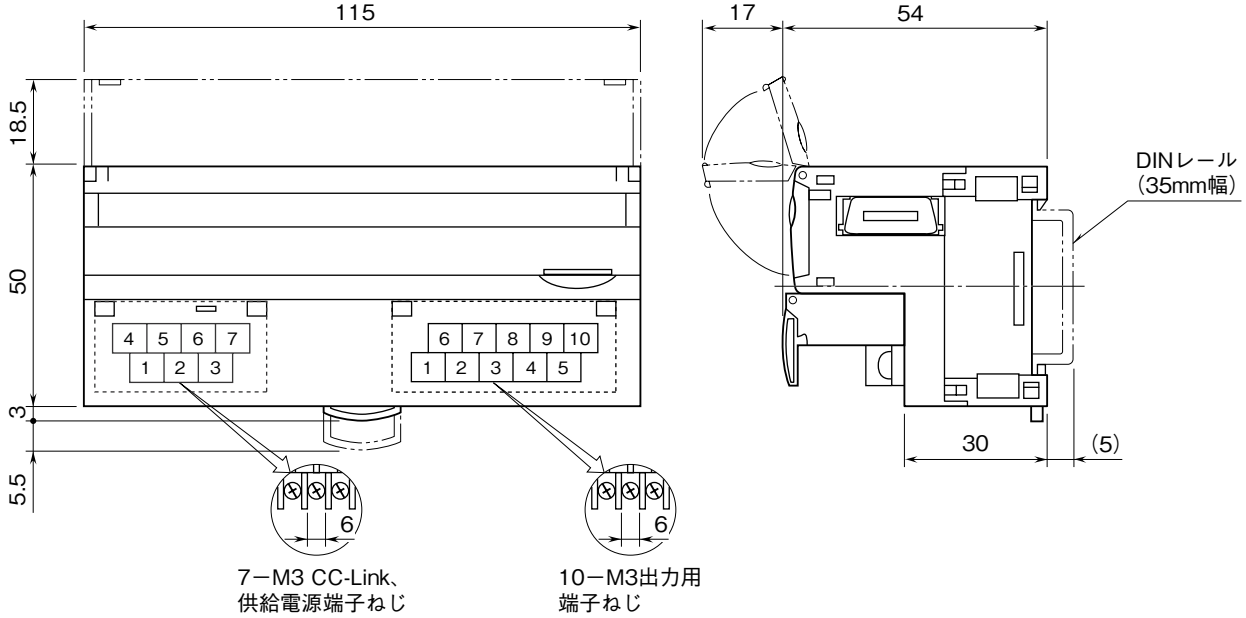

端子接続図

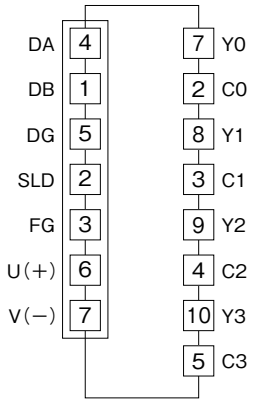

■出力部接続例

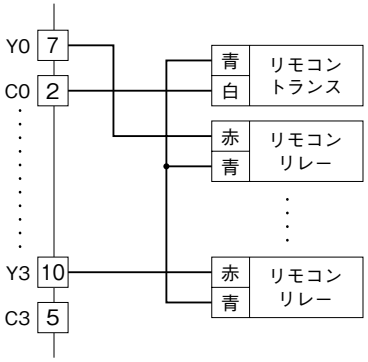

配　線

■圧着端子

圧着端子は、下図の寸法範囲のものを使用して下さい。また、Y形端子を使用される場合も適用寸法は下図に準じます。

推奨圧着端子：R 1.25 － 3（日本圧着端子、ニチフ）

・適 合 電 線：0.3 ～ 0.75 mm^2

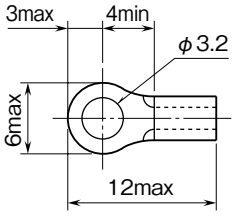

保　証

本器は、厳密な社内検査を経て出荷されておりますが、万一製造上の不備による故障、または輸送中の事故、出荷後３年以内正常な使用状態における故障の際は、ご返送いただければ交換品を発送します。