薄型信號變換器 M3-UNIT 系列

直流信號變換器

(單步校正設定型)

主要機能與特色

- 將直流 mV、V、mA 輸入信號轉換為一個隔離的直流標準信號
- 在不使用 PC 時, 可透過面板的 3個控制按鍵即可輕鬆進行 "單步校正(One-Step Cal)"; 或使用 PC 軟體處理
- 輸入/輸出類型和範圍可變更設定
- 可以停用前面板的按鍵操作機能

應用例

- 控制室與現場儀表之間的信號隔離轉換
- 非常適合作為快速解決方案、多功能備品

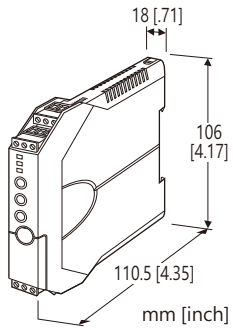

型號: M3LV–R4/[1][2]

訂購時指定事項

- 型號代碼: M3LV–R4/[1][2]
  參考下面 [1] ~ [2] 說明, 並指定各項代碼。
  (例如: M3LV-R4/A/UL/Q)
- 指定選項代碼/Q 的規格
  (例如: /C01)
  訂單出貨時將使用標準設定 (4 ~ 20 mA 輸入/4 ~ 20 mA 輸出)。

輸入信號 – 現場可選擇

DC 電流&電壓輸入

電流輸入: 0 ~ 20 mA DC
微電壓輸入: -1000 ~ +1000 mV DC
電壓輸入: -10 ~ +10 V DC

輸出信號 – 現場可選擇

電流輸出

0 ~ 20 mA DC

電壓輸出

-2.5 ~ +2.5 V DC
-10 ~ +10 V DC

供給電源

DC 電源

R4: 10 ~ 32 V DC
(容許電壓範圍 9 ~ 36 V, 最大漣波 10 %p-p)

[1] 設定方式選項

A: PC 及現場指撥開關設定
B: 現場指撥開關設定

[2] 選項 (可複選)

適用標準&認證

空白: CE 標誌適用
/UL: UL 認證, CE 標誌適用

其它選項

空白: 無
/Q: 上述以外的選項 (由**選項規格** 指定)

選項規格: Q

塗層處理 (有關詳細資訊, 請參考公司的網站。)

/C01: 矽膠塗層
/C02: 聚氨酯塗層
/C03: 橡膠塗層 (UL 不適用)

相關產品

- PC 設定軟體 (型號: M3CFG)
  可在 MG<株> 或能麒公司的網站下載。

需要專用連接線將本單元連接到 PC。 請參閱軟體下載網站或 PC 設定軟體的使用手冊, 以瞭解適用的連接線型號。

一般規格

結構: 獨立式; 前面有端子台設計
連接: 歐式連接器端子
(適用線徑: 0.2 ~ 2.5 mm^2, 剝線長度 8 mm)
外殼材質: 阻燃樹脂 (灰色)
隔離: 輸入–輸出–電源之間
輸出範圍: -15 ~ +115 %
零點(zero)調整範圍: -15 ~ +15 % (從前面板調整)
跨度(span)調整範圍: 85 ~ 115 % (從前面板調整)
狀態指示燈: 三色(綠/琥珀/紅)LED;
以閃爍模式指示變換器的動作狀態
調整設定:
PC 設定軟體: 透過 Windows PC 連接到前面板插孔
可設定項目:
- 輸出入種類及範圍
- 零點及跨度調整
- 線性化機能調整設定
  (最大 101 點, 輸入和輸出指定範圍為 -15 ~ +115 %)

(請參使用說明書)

能麒企業股份有限公司
https://www.tepro.com.tw

單步校正(One-Step Cal.) 可調整項目: 透過內部指撥開關設定 I/O 類型和跨度, 精確的 0% 和 100% 範圍可透過前面板按鈕在 LED 的幫助下進行校正。 也可以透過 PC 進行輸出入校正和微調。

設定軟體連接: ø2.5 小型立體聲插孔; RS-232-C 通信

輸入規格

■ **DC 電流輸入**: 內建 49.9 Ω 電阻
最大輸入範圍: 0 ~ 20 mA DC
最小跨度(span): 2 mA
偏置(offset): 可以是輸入範圍內的任何特定值, 前提是保持最小跨度

■ **DC mV & 電壓輸入**
• **低電壓跨度範圍 (mV)**
最大輸入範圍: -1000 mV ~ +1000 mV DC
最小跨度(span):: 100 mV
• **高電壓跨度範圍 (V)**
最大輸入範圍: -10 ~ +10 V DC
最小跨度(span): 1 V
偏置(offset): 可以是輸入範圍內的任何特定值, 前提是保持最小跨度
輸入阻抗: 1 MΩ 以上

輸出規格

■ **DC 電流輸出**
最大輸出範圍: 0 ~ 20 mA DC
最小跨度(span): 1 mA
精度保證範圍: 0 ~ 24 mA DC
(電流輸出不可能低於 0mA)
偏置(offset): 可以是輸出範圍內的任何特定值, 前提是保持最小跨度
容許負載阻抗: 輸出端子間電壓為 12V 以下時的電阻值

■ **DC 電壓輸出**
• **低電壓跨度範圍**
最大輸出範圍: -2.5 ~ +2.5 V DC
最小跨度(span): 250 mV
精度保證範圍: -3 ~ +3 V DC
• **高電壓跨度範圍**
最大輸出範圍: -10 ~ +10 V DC
最小跨度(span): 1 V
精度保證範圍: -11.5 ~ +11.5 V DC
偏置(offset): 可以是輸出範圍內的任何特定值, 前提是保持最小跨度
容許負載阻抗: 使輸出電流為 1 mA 以下的電阻值

安裝規格

耗電量
•**DC 電源**: 約 3 W
使用溫度範圍: -25 ~ +65°C (-13 ~ +149°F)
UL 認證規格最高溫度為 55°C (131°F)
使用濕度範圍: 0 ~ 95 %RH (無結露)
固定方式: DIN滑軌
重量: 100 g (0.22 lb)

性能

基準精度: 輸入精度 + 輸出精度
(輸出入精度與輸出入跨度成反比。)
輸入精度: (輸入範圍的百分比)
-1000 ~ +1000 mV : ±0.01 (%)
-10 ~ +10 V : ±0.01
0 ~ 20 mA : ±0.02
輸出精度: 輸出範圍的±0.04 %
溫度係數: 最大跨度的 ±0.015 %/°C [±0.008 %/°F]
反應時間: 0.5 秒以下 (0 → 90%)
電壓變動的影響: 在電壓範圍內 ±0.1 %
絕緣阻抗: 100 MΩ 以上 /500 V DC
耐電壓: 1500 V AC @1分鐘 (輸入–輸出或電源–大地之間)
500 V AC @1分鐘 (輸出–電源之間)

基準精度的計算例

[範例] 輸入信號 1 ~ 5 V, 輸出信號 1 ~ 5 V
輸入精度 = 最大輸入範圍 (20 V) ÷ 輸入跨度 (4 V) × 0.01 %
= 0.05 %
輸出精度 = 最大輸出範圍 (20 V) ÷ 輸出跨度 (4 V) × 0.04 %
= 0.2 %
基準精度 = 0.05 % + 0.2 % = ±0.25 %

標準及認證

EU 符合性:
EMC 指令
EMI EN 61000-6-4
EMS EN 61000-6-2
RoHS 指令
安全規格認證:
UL/C-UL 一般安全要求
(UL 61010-1, CAN/CSA-C22.2 No.1010-1)

能麒企業股份有限公司
https://www.fenro.com.tw

外部視圖

■ 前視圖

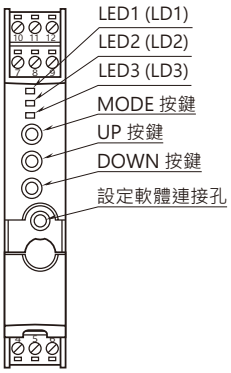

■ 側視圖

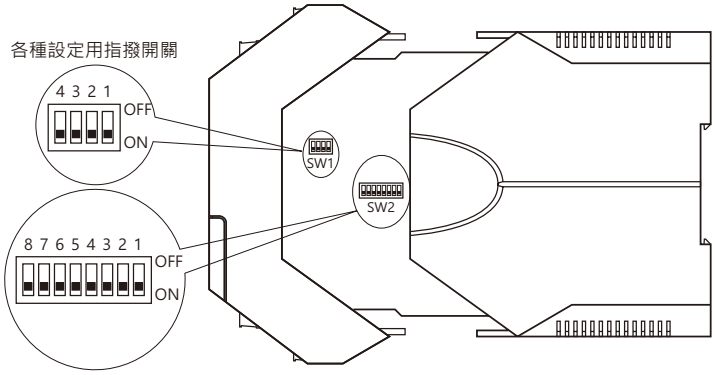

在使用 PC 設定軟體變更輸出範圍之前, 需要先調整指撥開關來選擇輸出類型。
有關設定和校正的詳細操作內容, 請參閱使用說明書。

外型尺寸及端子配置圖　單位: mm (inch)

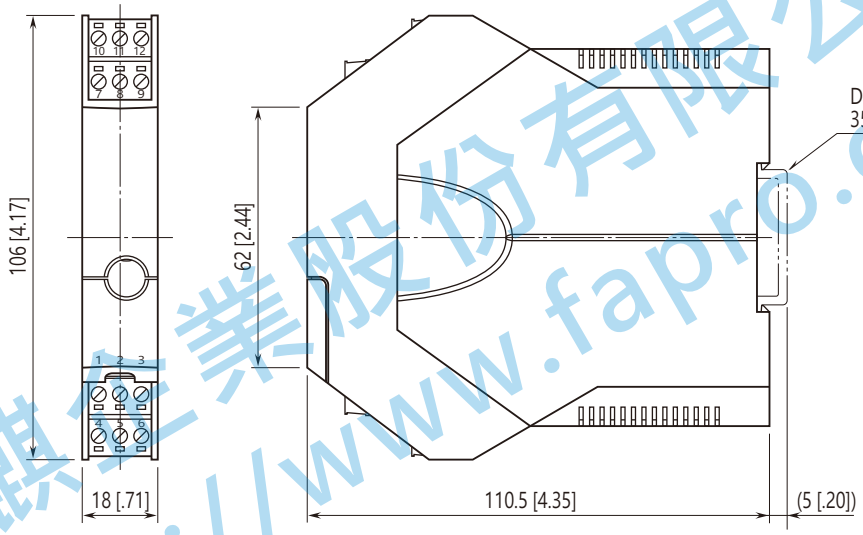

• 安裝時，單元之間不需要保留額外的空間。

電路概要和接線圖

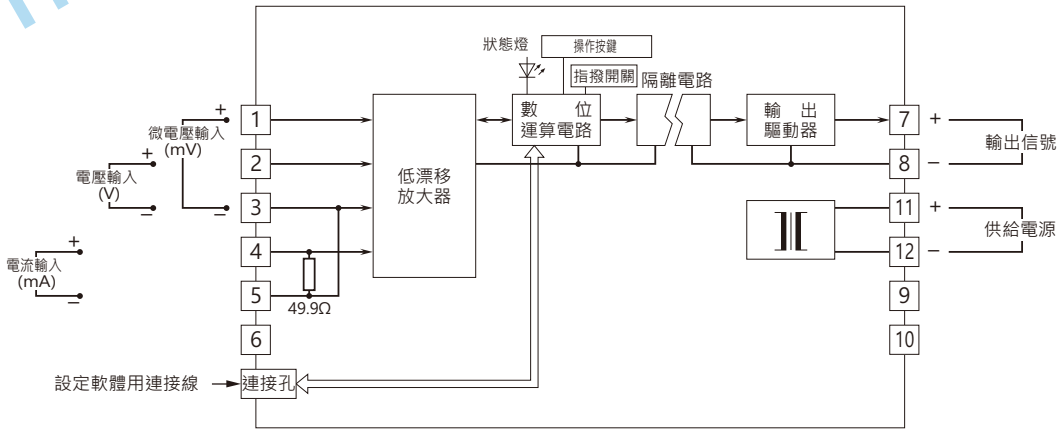

能麒企業股份有限公司
https://www.fapro.com.tw

⚠ 規格如有更改，恕不另行通知。

能麒企業股份有限公司
https://www.fapro.com.tw