安裝底座

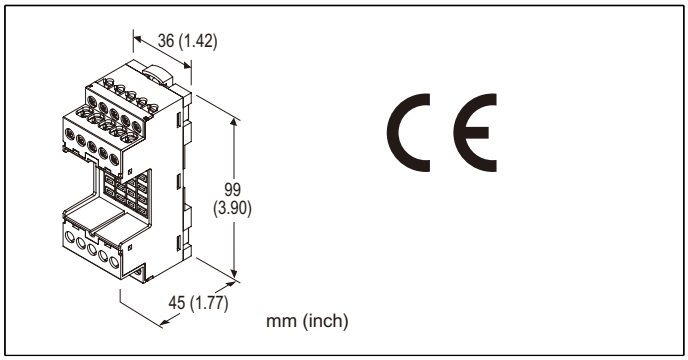

型號: M1E-BS2[1]

訂購時指定事項

- 型號代碼: M1E-BS2[1]

參考下面 [1] 說明，指定代碼。
(例如: M1E-BS2/Q)

- 指定選項代碼 /Q的規格
(例如: /C01)

種類

2: M1E-1 系列 / M1E-2 系列 / M1E-4 系列用

[1] 選項

空白: 無
/Q: 有選項 (指定選項規格)

選項規格：Q(可複選)

塗層（有關詳細訊息，請參考 M-System **的網站。）**
/C01: 矽膠塗層
/C02: 聚氨酯塗層
/C03: 橡膠塗層

相關產品

- 帶顯示器的多通道輸出超小型信號變換器M1E-1系列
- 帶顯示器的 2 通道超小型信號變換器 M1E-2 系列
- 帶顯示器的多通道超小型信號變換器M1E-4系列

一般規格

結構: 插入式(Plug-in)設計
連接方式: M2.6螺絲端子連接(扭力0.5 N·m)
- 透過連接器連接到變換器本體

端子螺絲: 鍍鎳鋼
外殼材料: 阻燃樹脂(黑色)

■建議壓接端子尺寸 - M3 (單位: mm)

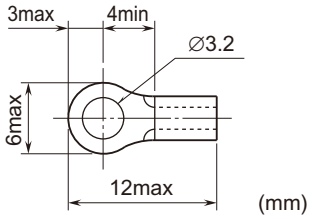

安裝規格

使用溫度範圍: -5 ~ +55°C (23 ~ 131°F)
儲存溫度範圍: -5 ~ +55°C (23 ~ 131°F)
使用濕度範圍: 10 ~ 85 %RH (無結露)
環境: 無腐蝕性氣體或嚴重粉塵
固定: 壁掛或DIN滑軌(35 mm滑軌)
重量: 變換器本體未安裝時約 105 g (0.23 lb)

性能規格

絕緣阻抗：100 MΩ以上/500 V DC (端子之間)
耐電壓：1500V AC 1分鐘 (端子之間)

標準及認證

符合相關產品
RoHS 指令

能麒企業股份有限公司
https://www.fanto.com.tw

外型尺寸及端子配置圖 單位: mm [inch]

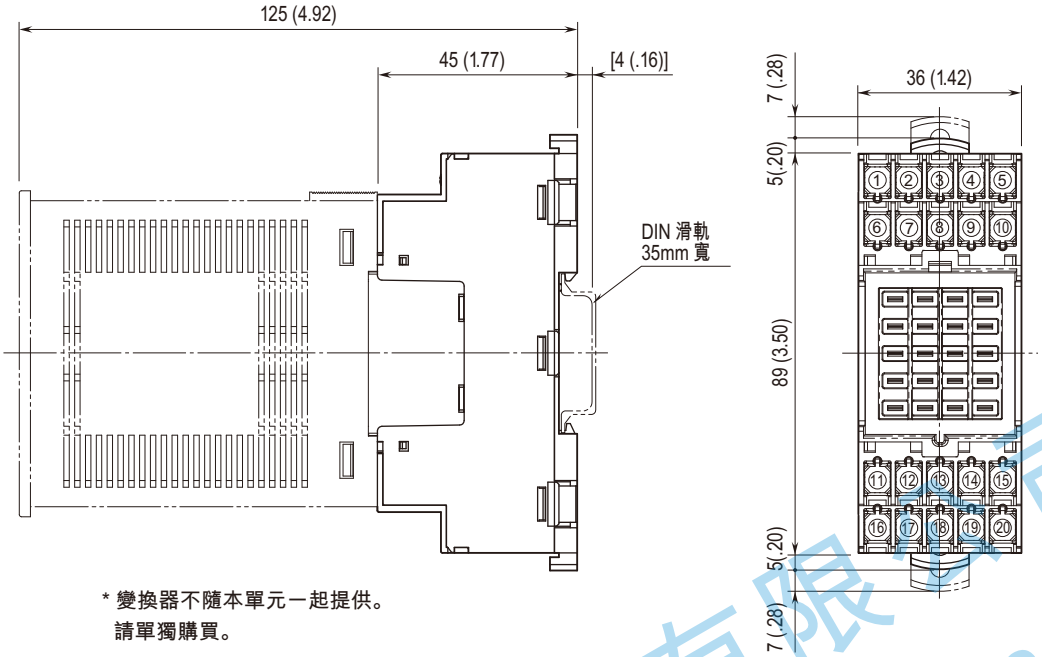

* 變換器不隨本單元一起提供。
請單獨購買。

安裝尺寸圖　單位: mm [inch]

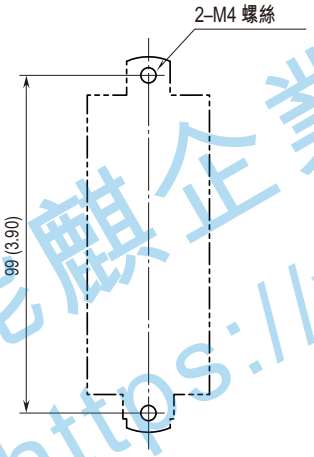

能麒企業股份有限公司
https://www.fapro.com.tw

⚠ 規格如有更改，恕不另行通知。